SM16034.200.00

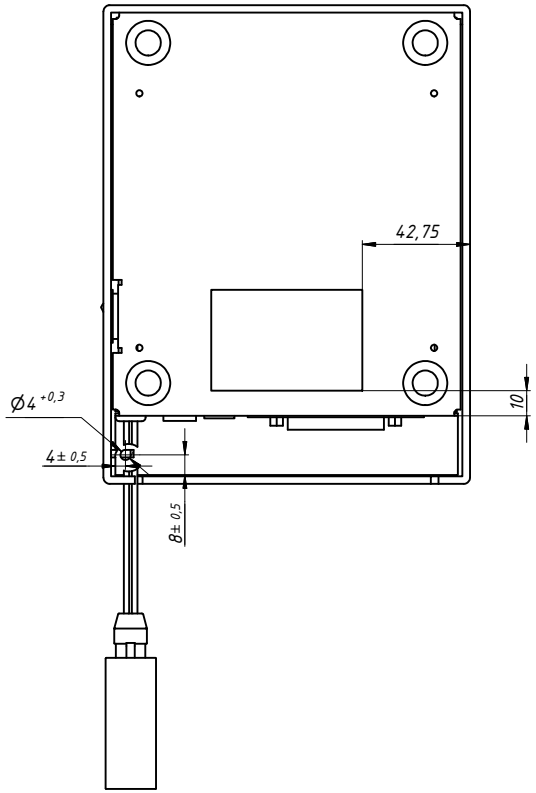

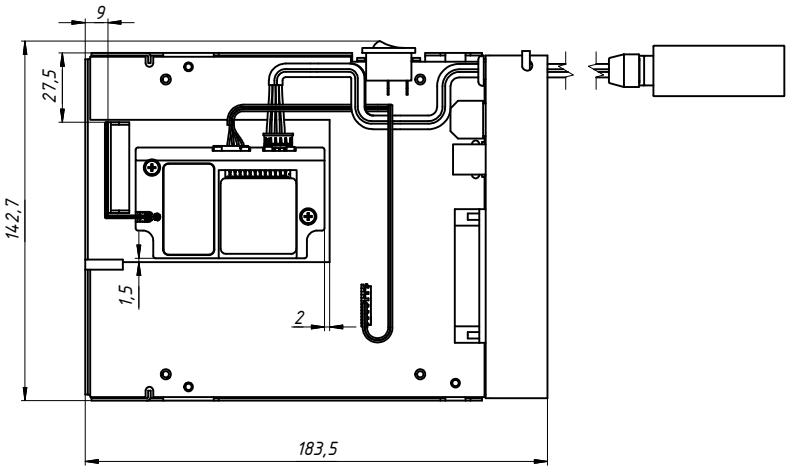

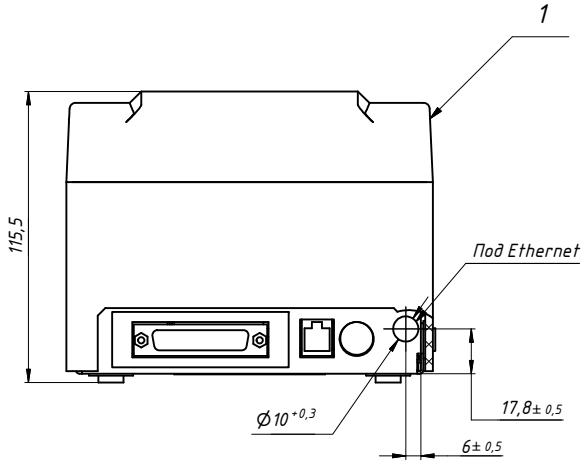

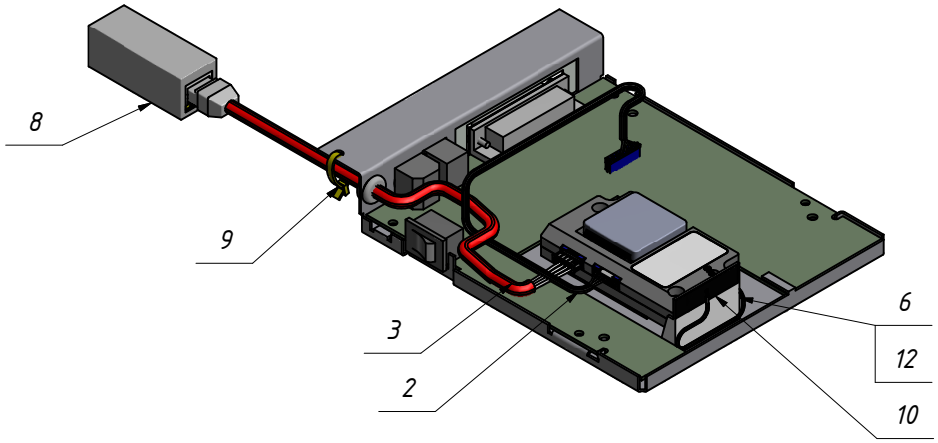

Ф	Зо	Поз.	Обозначение	Наименование	Кол.	Примечание
				Документация		
			SM16034.200.00	Сборочный чертеж	1	
				Сборочные единицы		
		1	SM13062.00.00	ККМ ШТРИХ-МИНИ-ФР-К	1	
		2	SMC16032.200.00	Кабель М-01	1	
		3	SMC16032.210.00	Кабель Ethernet	2	
		4	SM16073.010.00	Устройство модернизации Lan+WiFi	1	
				Детали		
		5	SM16034.99.01	Крышка платы МИНИ-ФР-К	1	
		6	SMM16071.20.01	Кронштейн антенны WiFi	1	
		7	SM16034.300.01	Шильдик ШТРИХ-МИНИ-01Ф	1	
				Прочие изделия		
		8	GCT11-8P8C	Переходник RJ-45 гнездо-гнездо	2	
		9	CV-100	Стяжка нейлоновая 100х2,5	1	
		10	146153-0100	2.4GHz / 5GHz Wi-Fi* Stand Alone Balance Antenna, 9.00mm Width, Cable Length 100.00mm	1	
		11	ФН-01	Фискальный накопитель	1	
				Материалы		
		12	Скотч двухсторонний, вспененный, черный 1 мм 36х8,5 мм		1	

					SM16034.200.00			
Изм.	Лист	№ докум.	Подп.	Дата	ККТ ШТРИХ-МИНИ-01Ф (бежевый)	Лит.	Масса	Масштаб
Разраб.		Харитонов		Пн 23.03.0			1,3	2:3
Пров.					Сборочный чертеж	Лист	Листов	1
Т. контр.								
Нач.отд.								
Н. контр.								
Утв.								

Перв. примен. | Справ. № | Подп. и дата | Инв. № дубл. | Взам. инв. № | Подп. и дата | Инв. № подл.

Копировал | Формат А2